Výkres vytvořil program pp_vod

ZAHRÁDKY ZLATÝ KOPEČEK
SO 201 přípojka a rozvody vodovodní

MĚŘÍTKA 1:500/100

ODVZDUŠNĚNÍ staničení 350,21

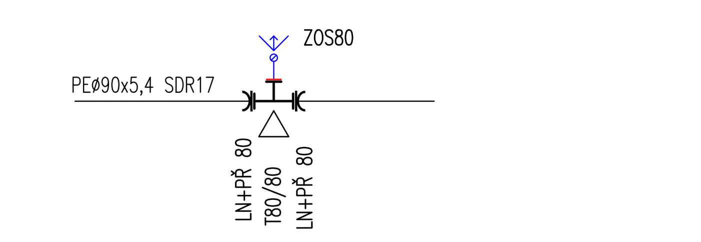

LN+PŘ 80 — LEMOVÝ NÁKRUŽEK B WAVIN SDR11 PE100 D90 PN10/16 svařování elektrotvarovkami

T80/80 — LITINOVÝ PŘÍRUBOVÝ Tkus DN080/80

ZOS80 — ZOH 9822 1,25m DN80 PN16 HAWLE

PŘÍSLUŠENSTVÍ:

ULIČNÍ POKLOP "TUHÝ" 1790 HAWLE

PODKLADOVÁ DESKA PRO ULIČNÍ POKLOP

NAPOJENÍ VÝTOKOVÝCH STOJANŮ
staničení 259,11 — staničení 481,72

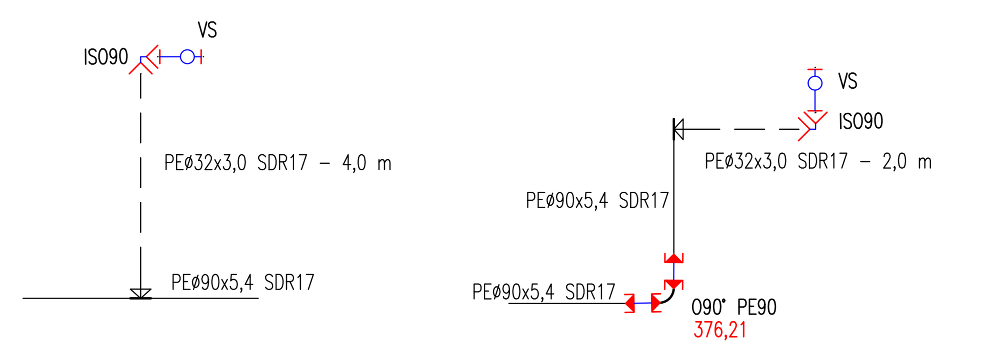

navrtávací odbočkový ventil s prodlouženým hrdlem PE100 SDR 11 ø90–32 (např.FRIALEN DAV)

ISO90 — ISO 90° ø32 (např.HAWLE č.6420)

VS — NADZEMNÍ VÝTOKOVÝ STOJAN

ELEKTROSPOJKA SDR11 PE100 D250 PN10/16

090° — OBLOUK 90° SDR11 PE100 ø90 s prodlouženými hrdly (např.FRIALEN)

PŘÍSLUŠENSTVÍ :

ZEMNÍ SOUPRAVA TUHÁ (např. HAWLE č. 9101 – 1,5 m)

ULIČNÍ POKLOP "TUHÝ" (např. HAWLE č.1650)

PODKLADOVÁ DESKA PRO ULIČNÍ POKLOP (např. HAWLE č. 3481),

SCHÉMA ULOŽENÍ POTRUBÍ – PE s ochrannou vrstvou z PP, PE100

a) V KOMUNIKACI — b) VE VOLNÉM TERÉNU

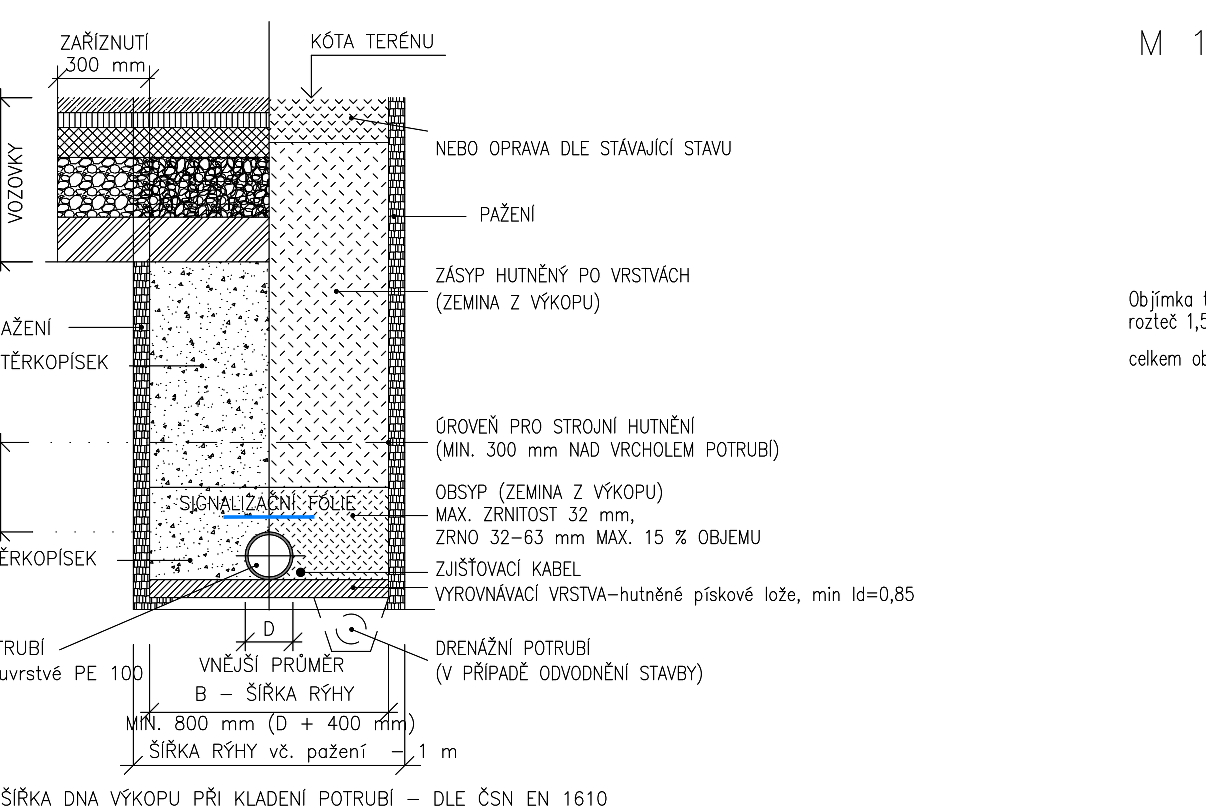

ŠÍŘKA DNA VÝKOPU PŘI KLADENÍ POTRUBÍ – DLE ČSN EN 1610

DN	NEJMENŠÍ ŠÍŘKA RÝHY (OD + x) m		
	zapažená rýha	nezapažená rýha	
		$\beta > 60°$	$\beta \leq 60°$
≤ 225	OD + 0,40	OD + 0,40	
U údajů OD + x odpovídá x/2 nejmenšímu pracovnímu prostoru mezi troubou a stěnou rýhy popř. pažením, kde OD je vnější průměr trouby v m; β úhel sklobu stěny nezapažené rýhy, měřený k vodorovné ose			

POŽADAVKY NA OPĚTOVNÉ POUŽITÍ PŮVODNÍ ZEMINY :
Nepřítomnost všech materiálů škodlivých pro potrubí (nedměrná velikost částic, kořeny stromů, odpad, organický materiál, jílové hrudky > 75 mm, sníh a led.

NEJMENŠÍ TLOUŠŤKA SPODNÍ ZHUTNĚNÉ VRSTVY LOŽE (A) ČSN EN 1610

GEOLOGICKÉ PODMÍNKY	A (mm)
NORMÁLNÍ	100
SKALNATÉ HORNINY NEBO ZEMINY TUHÉ KONZISTENCE	150

NEJMENŠÍ ŠÍŘKA RÝHY V ZÁVISLOSTI NA HLOUBCE RÝHY – ČSN EN 1610

HLOUBKA RÝHY (m)	NEJMENŠÍ ŠÍŘKA RÝHY (m)
< 1,00	0,80
> 1,00 až <= 1,75	0,80
> 1,75 až <= 4,00	0,90
> 4,00	1,00

DETAIL CHRÁNIČKY st. 200,58

M 1:5

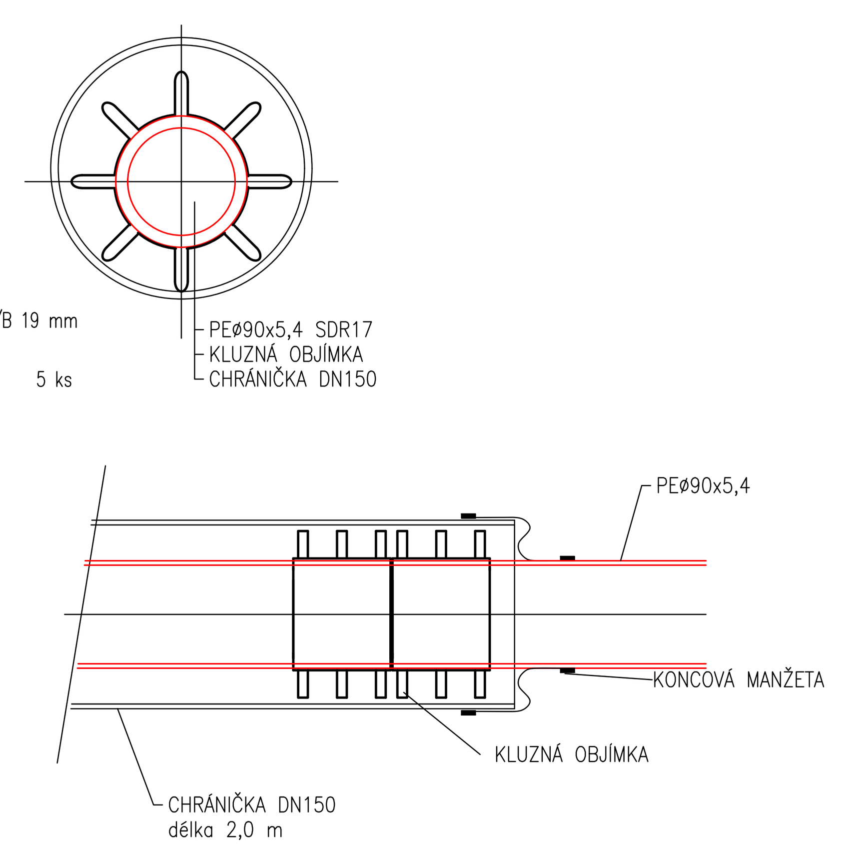

POZNÁMKA

- PŘED ZAHÁJENÍM VÝKOPOVÝCH PRACÍ JE NUTNO VYTÝČIT STÁV.INŽENÝRSKÉ SÍTĚ, JEJICH POLOHA NA VÝKRESE JE POUZE ORIENTAČNÍ PODLE PODKLADŮ JEJICH SPRÁVCŮ
- PŘED ZAHÁJENÍM VÝKOPOVÝCH PRACÍ JE NUTNO UPŘESNIT HLOUBKU STÁVAJÍCÍCH VEDENÍ V MÍSTĚ NAPOJENÍ A KŘÍŽENÍ, PODLE ZJIŠTĚNÝCH SKUTEČNOSTÍ PŘÍPADNĚ UPRAVIT NAVRŽENÉ VÝŠKOVÉ VEDENÍ
- PŘI POKLÁDCE POTRUBÍ BUDOU DODRŽENY TECHNOLOGICKÉ POKYNY KONKRÉTNÍHO VÝROBCE POTRUBÍ
- VÝKOPY BUDOU PAŽENÉ, TYP PAŽENÍ BUDE SPECIFIKOVÁN S OHLEDEM NA MÍSTNÍ GEOLOGICKÉ PODMÍNKY
- VHODNOST VYTĚŽENÉ ZEMINY NA OBSYP POTRUBÍ BUDE POSOUZENA PŘI STAVBĚ ZA ÚČASTI PROJEKTANTA A GEOLOGA
- V SOUBĚHU S VODOVODNÍMI ŘADY BUDE POLOŽEN ZJIŠŤOVACÍ KABEL CY 4,0 mm2
- NAPOJOVÁNÍ NA STÁVAJÍCÍ VEDENÍ VE SPRÁVĚ PROVEDE ZÁSTUPCE PŘÍSLUŠNÉHO PROVOZU PROVOZOVATELE SÍTĚ
- POKLOPY ŠOUPAT A HYDRANTŮ BUDOU OSAZENY DO ÚROVNĚ NAVRHOVANÝCH UPRAVENÝCH TERÉNŮ
- PŘI PROVÁDĚNÍ VÝKOPOVÝCH PRACÍ BUDE PROVÁDĚN HYDROGEOLOGICKÝ DOZOR
- PŘI POKLÁDCE INŽ. SÍTÍ BUDE RESPEKTOVÁNA ČSN 73 6005 (Prostorové uspořádání sítí technického vybavení)
- KLADEČSKÉ SCHÉMA BUDE PŘED ZAHÁJENÍM STAVBY ODSOUHLASENO Technickým oddělením společnosti VaK K. Vary, a.s.

Ing. Petra Neubauerová
projekty vodohospodářských staveb
Rohová 552/9 • Karlovy Vary 360 05 • IČ 71906452
tel.:+420 732 976 832 • e-mail: neubauerova@centrum.cz

kraj : Karlovarský	obec : Karlovy Vary	zakázka :	09/2024
stavebník : Statutární město Karlovy Vary, IČ 00254657, Moskevská 2035/21, 36001 Karlovy Vary		datum :	10/2025
		stupeň projektu : DPrS	formát : 9A4
ZAHRÁDKÁŘSKÁ KOLONIE ZLATÝ KOPEČEK na pozemku p.č. 409/1, k.ú. Dvory SO 201 PŘÍPOJKA A ROZVODY VODOVODNÍ		navrhl : Ing.Petra Neubauerová	
		odpovědný projektant : Ing.Petra Neubauerová	
		soubor: ZlatKop-zahrádky-PF-DPS-FIN.dwg	
Příloha: PODÉLNÝ PROFIL		měřítko: 1:500/100	číslo výkresu D.1.2.1.4.

číslo paré :

Projekt je duševním majetkem autora, nesmí být použit a kopírován třetí osobou, jí předán či jinak s ním nakládáno bez jeho písemného souhlasu.